STUDIO 1

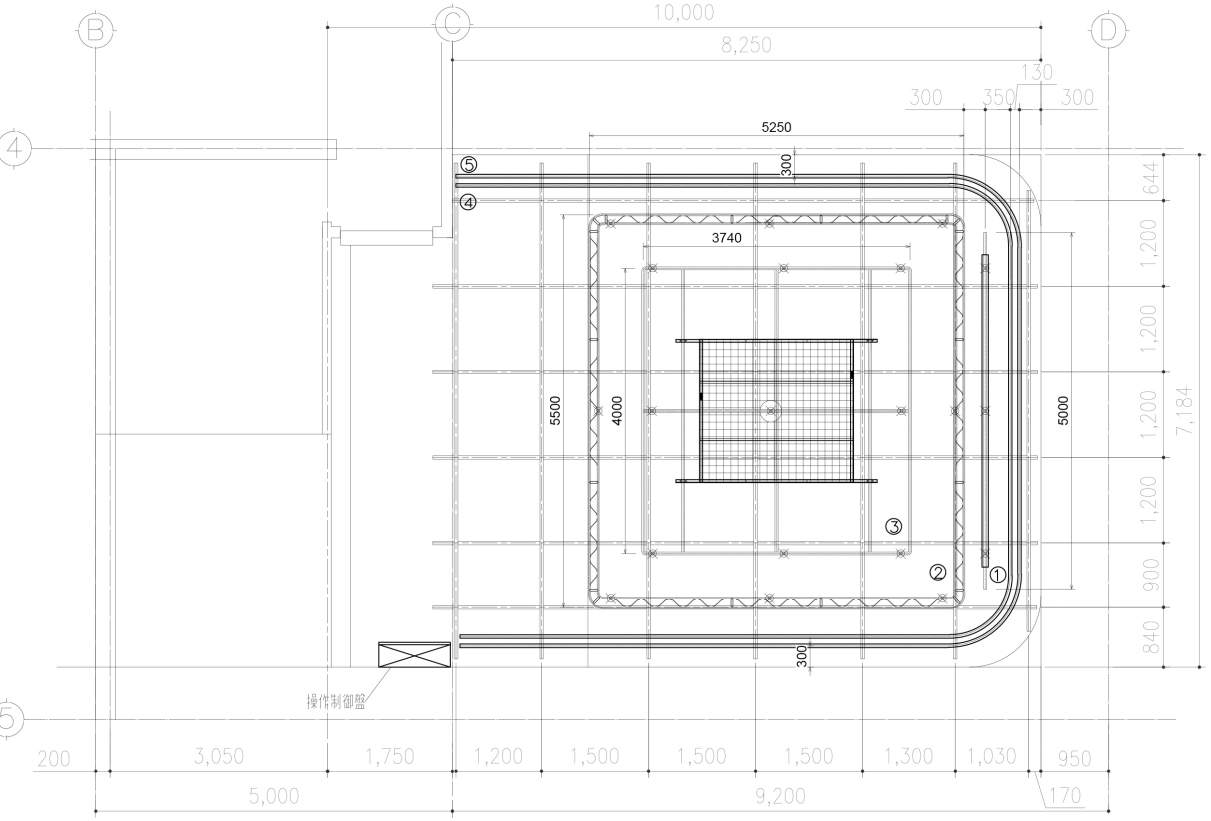

設備仕様表

番号	名　称	仕　様	寸　法 mm
1	バック紙電動昇降電動巻取り装置	電動昇降　0.2kw 3点吊り ／ 電動巻上40w	L=5000
2	デフューズ枠　電動昇降式	電動昇降　0.4kw 8点吊り	5500 X 5250
3	スカイ枠	電動昇降　1.5kw 9点吊り	4000 X 3740
4	カーテンレール 黒幕用	固定吊り	L=21000
	黒幕1	別珍貫八　（ヒダ無し）	W6000 X H5000
	黒幕2	別珍貫八　（ヒダ無し）	W15000 X H5000
5	カーテンレール　クロマキーグリーン用	固定吊り	L=21000
		クロマキーグリーン　（ヒダ無し）	W10000 X H5000

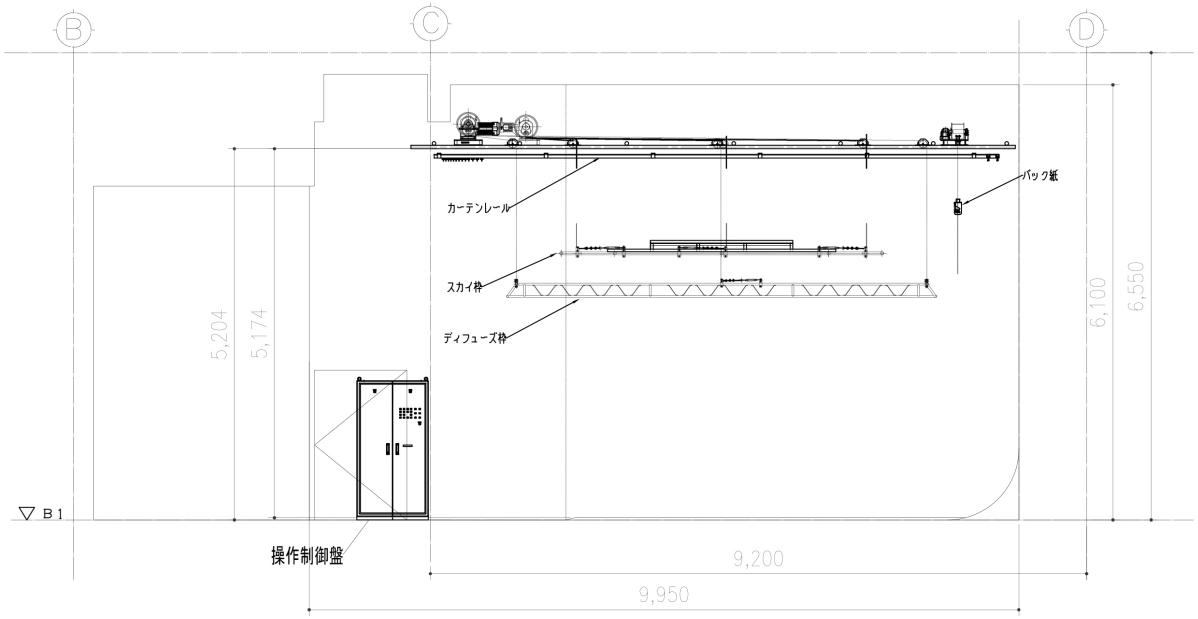

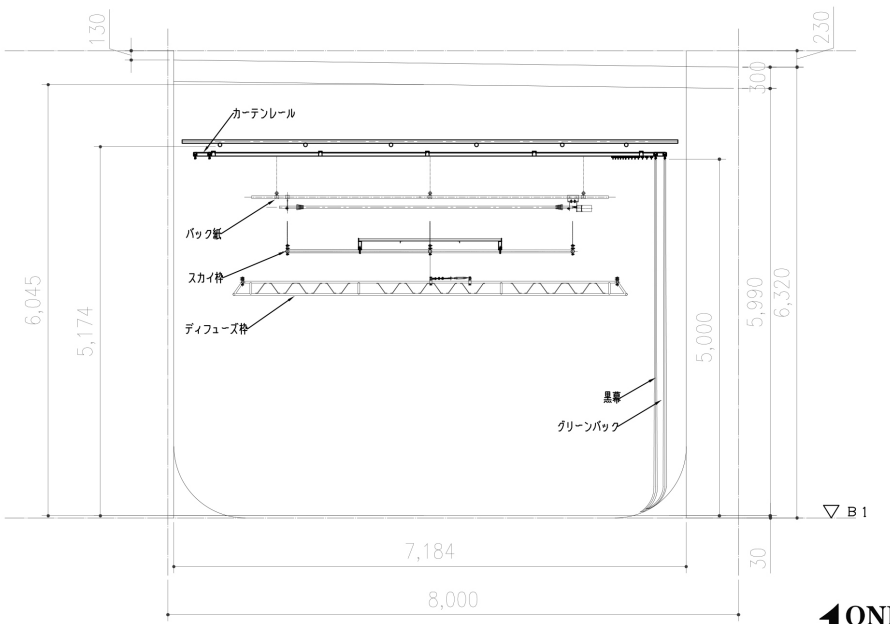

ONE STOP STUDIO TOKYO

STUDIO 2

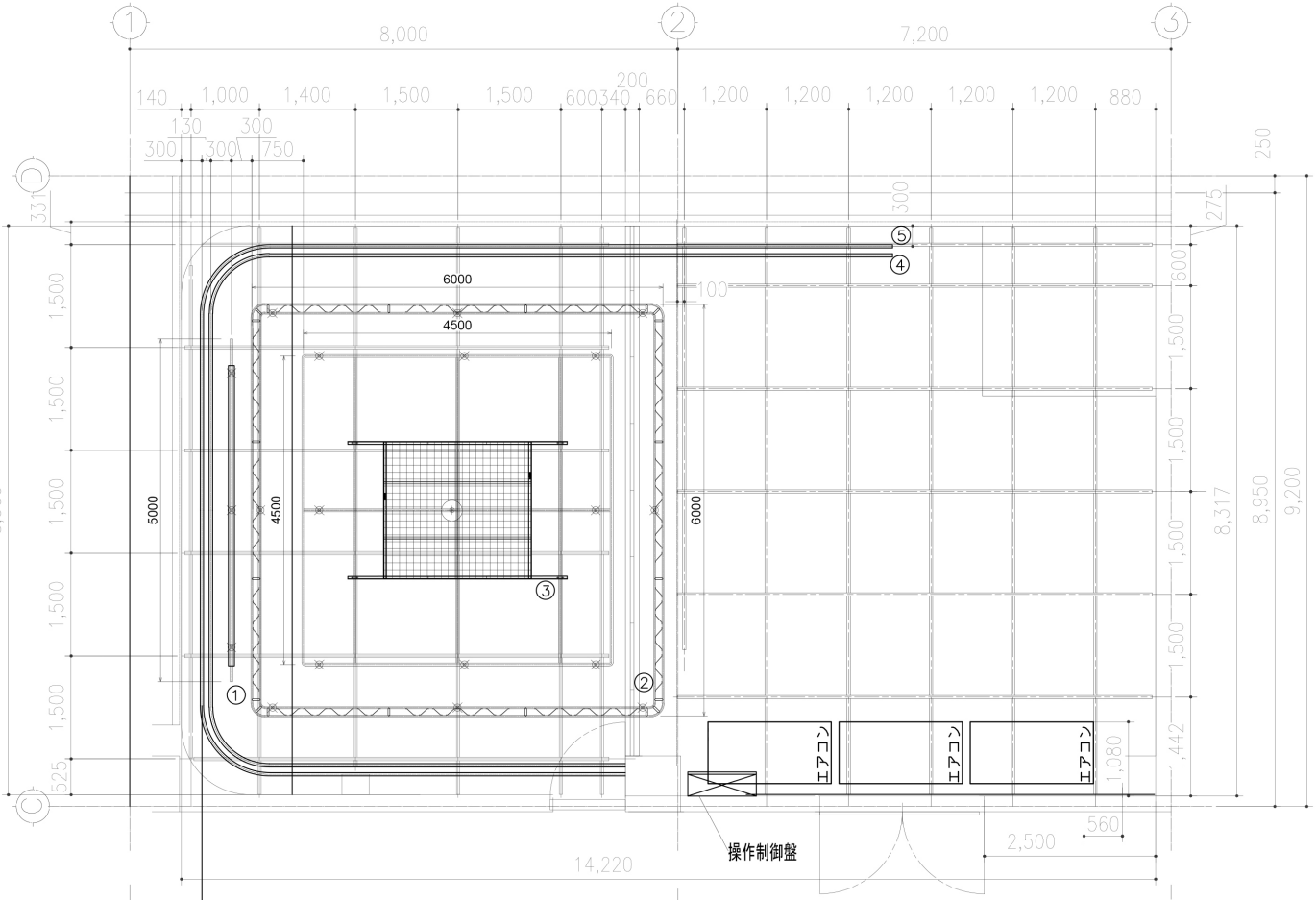

設備仕様表

番号	名称	仕様	寸法 mm
1	バック紙電動昇降電動巻取り装置	電動昇降 0.2kw 3点吊り ／ 電動巻上40w	L=5000
2	デフューズ枠 電動昇降式	電動昇降 0.4kw 8点吊り	6000 X 6000
3	スカイ枠	電動昇降 1.5kw 9点吊り	4500 X 4500
4	カーテンレール 黒幕用	固定吊り	L=23500
	黒幕1	別珍貫八 （ヒダ無し）	W5000 X H4900
	黒幕2	別珍貫八 （ヒダ無し）	W15000 X H4900
5	カーテンレール グリーンバック用	固定吊り	L=23500
		クロマキーグリーン （ヒダ無し）	W11000 X H4900

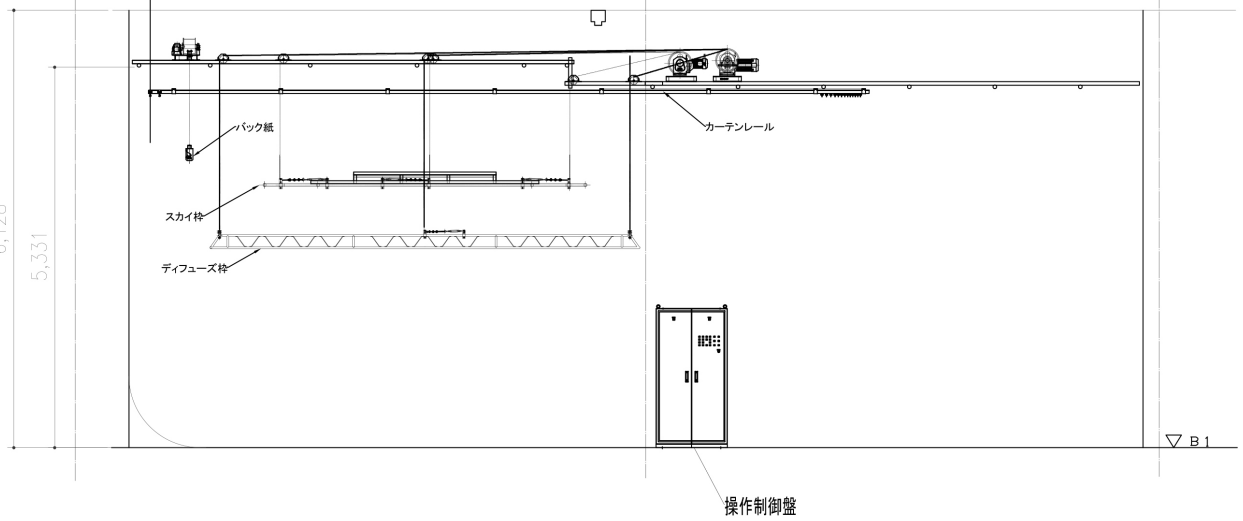

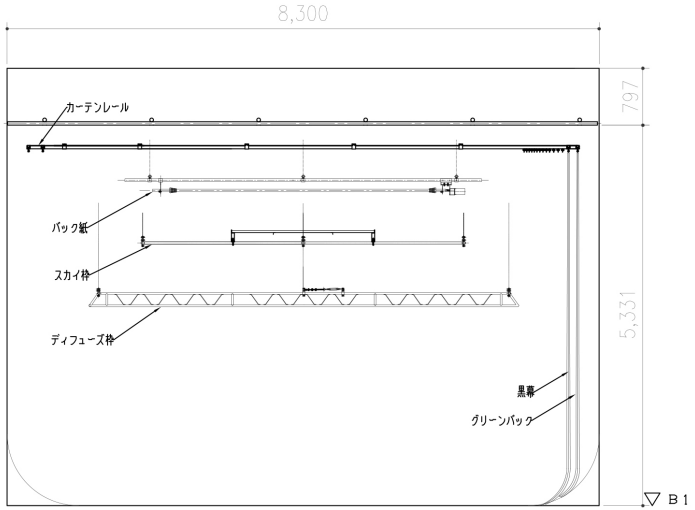

ONE STOP STUDIO TOKYO

STUDIO 3

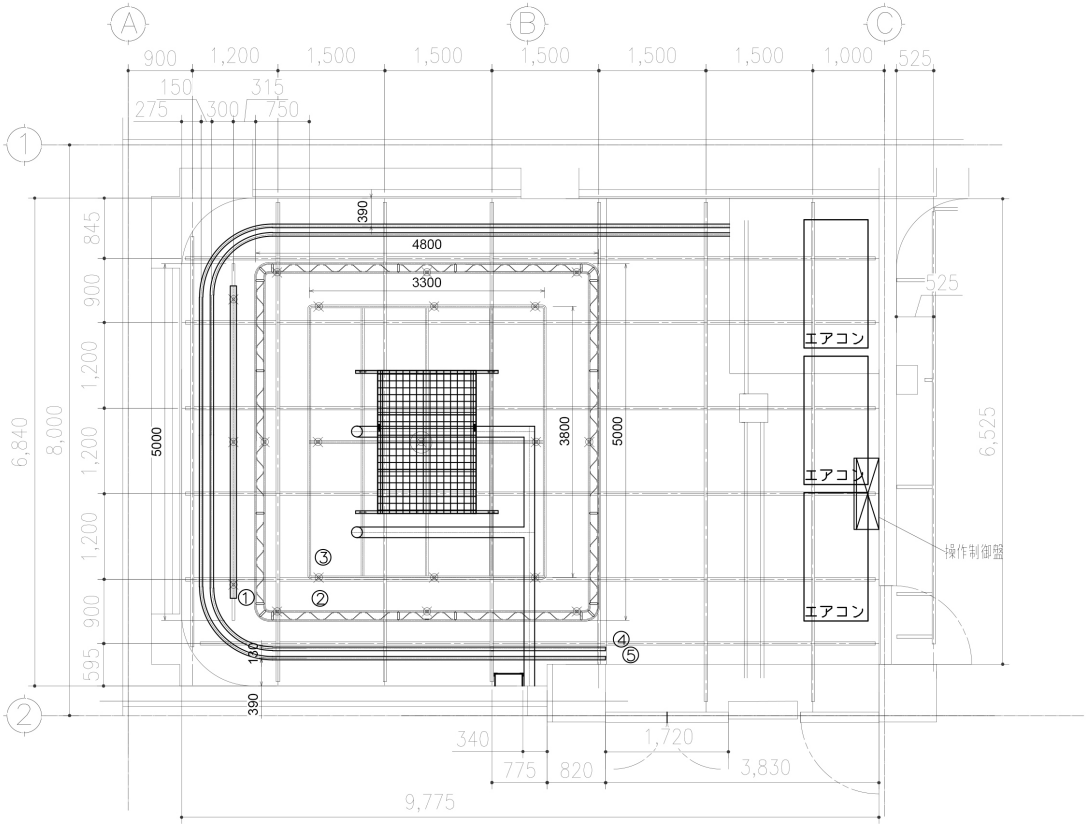

設備仕様表

番号	名　称	仕　様	寸　法 mm
1	バック紙電動昇降電動巻取り装置	電動昇降　0.2kw 3点吊り ／ 電動巻上40w	L=5000
2	デフューズ枠　電動昇降式	電動昇降　0.4kw 8点吊り	5000 X 4800
3	スカイ枠	電動昇降　1.5kw 9点吊り	3800 X 3300
4	カーテンレール 黒幕用	固定吊り	L=18000
	黒幕1	別珍貫八　（ヒダ無し）	W5000 X H5000
	黒幕2	別珍貫八　（ヒダ無し）	W11000 X H5000
5	カーテンレール　グリーンバック用	固定吊り	L=18000
		クロマキーグリーン　（ヒダ無し）	W10000 X H5000

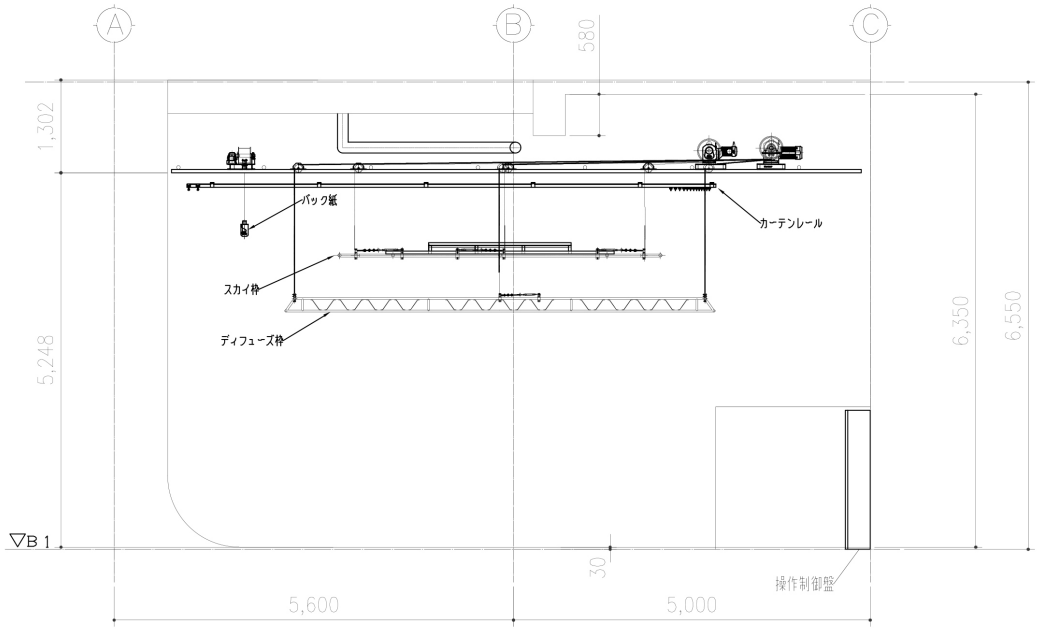

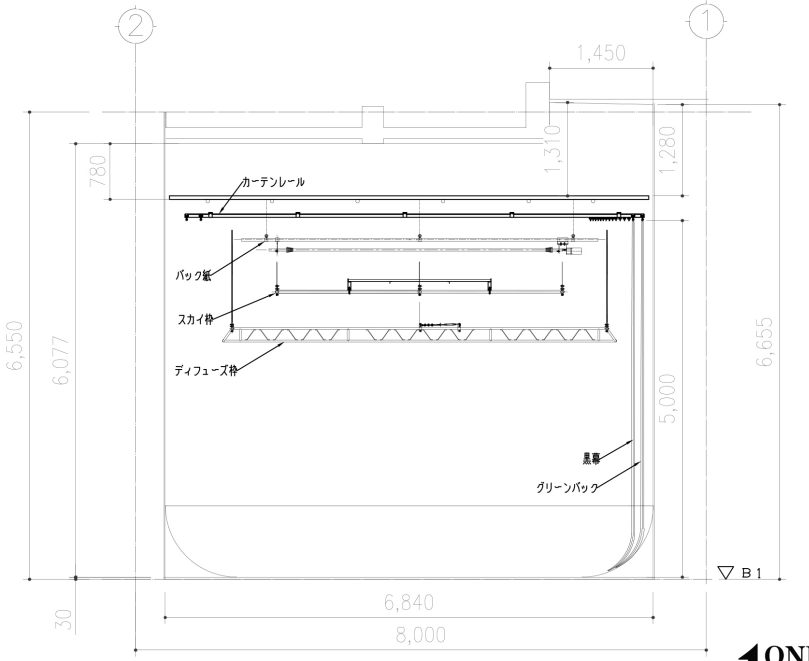

ONE STOP STUDIO TOKYO